自变/客变	版本	审核	日期	说 明

UNIT : mm

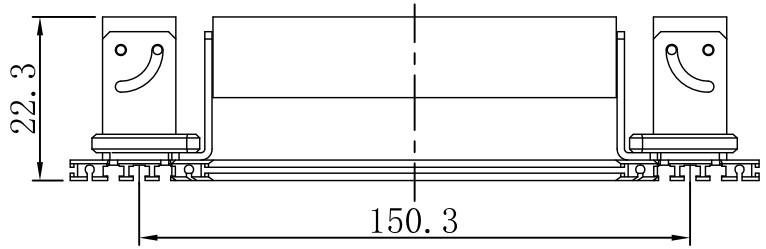

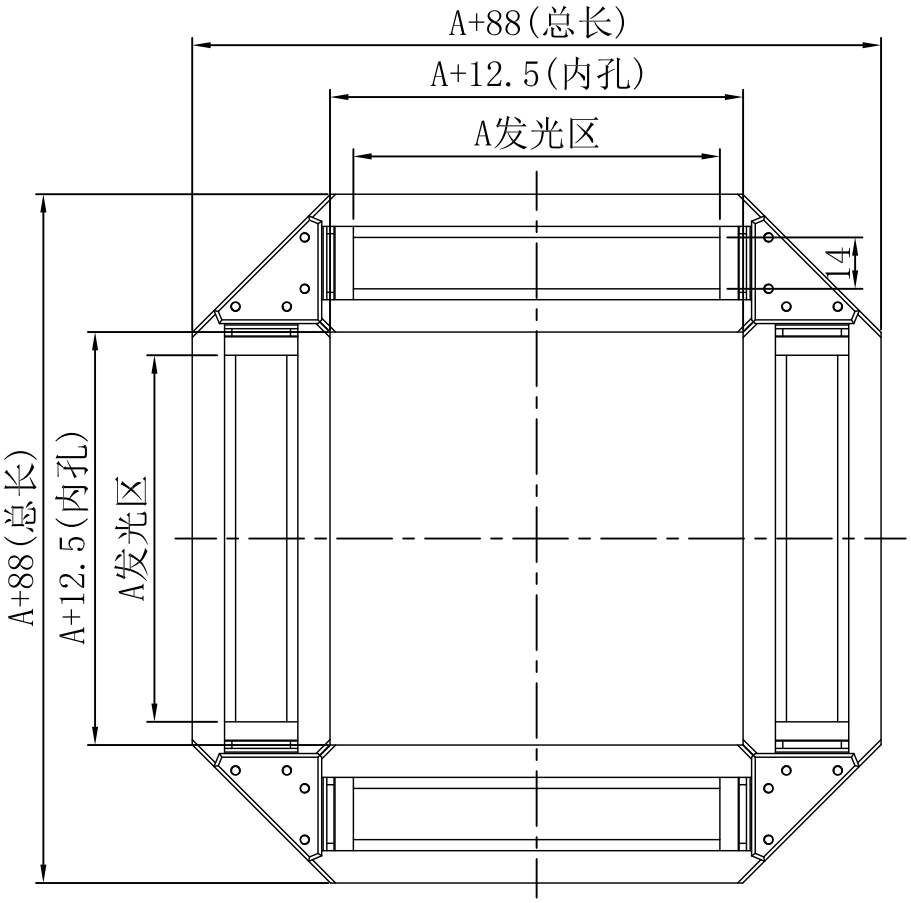

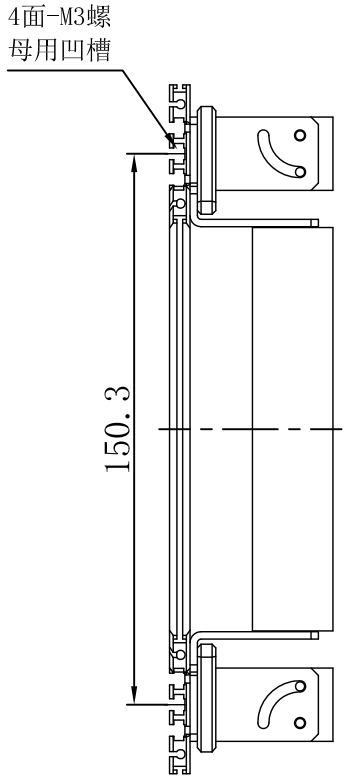

		型号	CB4/CBW4/CBF4-发光区-14系列		产品安装尺寸图
		品名	四面可调光源		TR@ST Automation 创视自动化
日期	2017-7-27	比例	1:2	重量	