自变/客变	版本	审核	日期	说 明

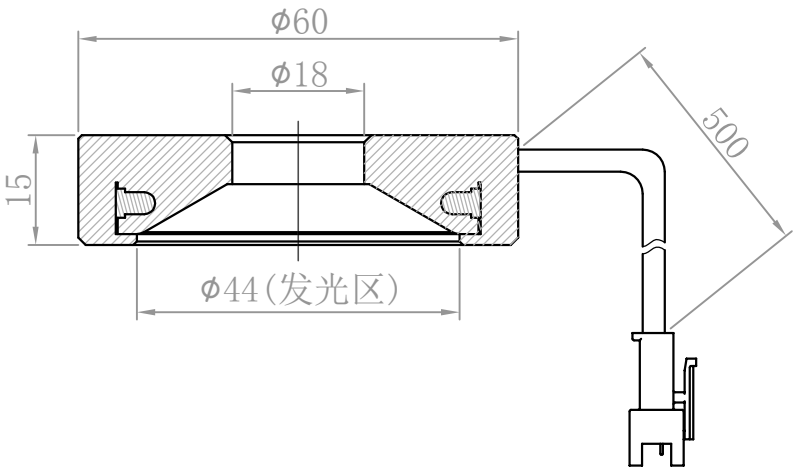

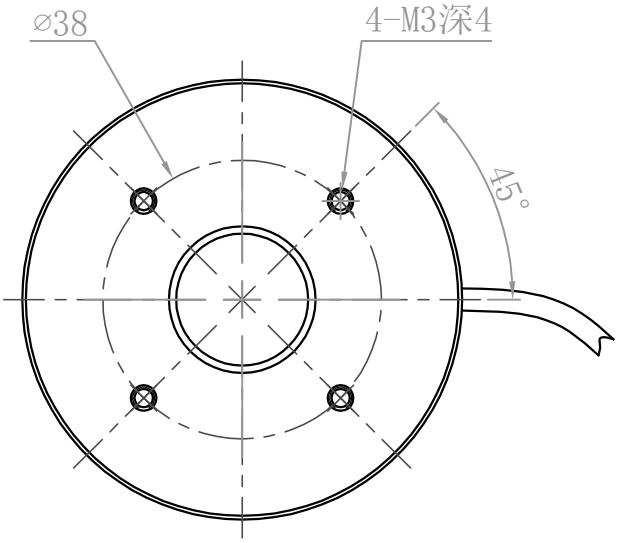

		型号	CSF-60		产品安装尺寸图
		品名	平面无影光源		TR@ST Automation 创视自动化
日期	2015-12-26	比例	1:1	重量	