由变/省变	版本	审核	日期	说 明

UNIT: mm

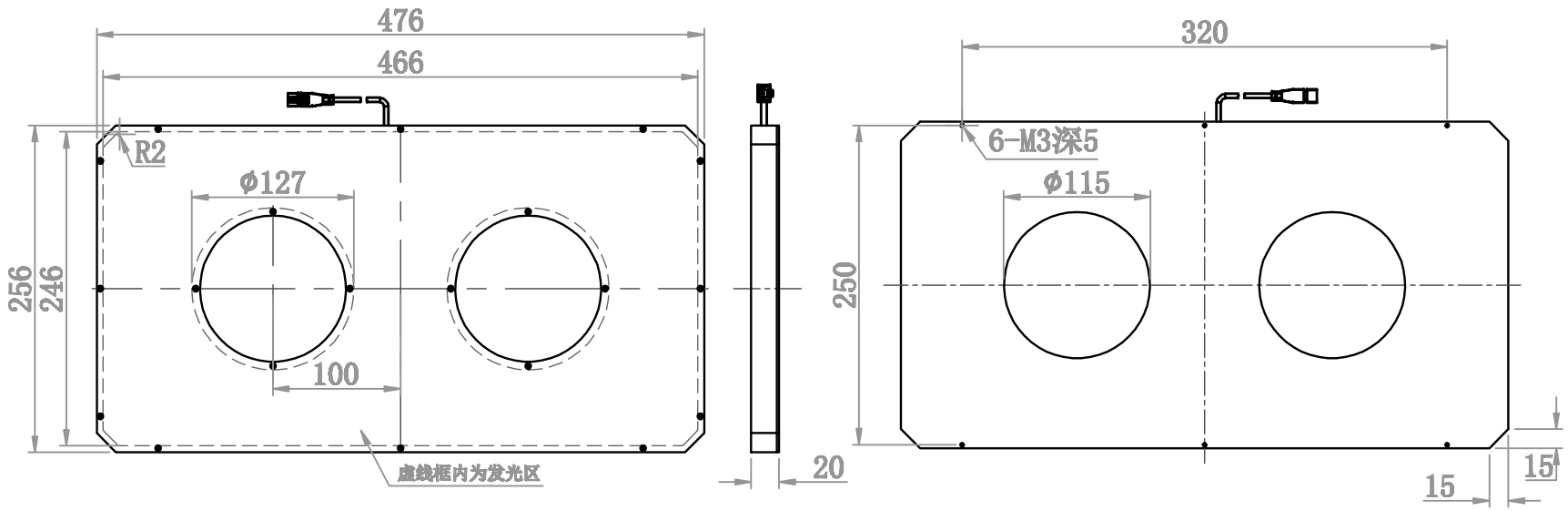

	型号	CFK-476256			产品安装尺寸图
	品名	面光源			TReST Automation 创视自动化
日期 2016-10-16	比例	1:5	重量		