自变/客变	版本	审核	日期	说 明

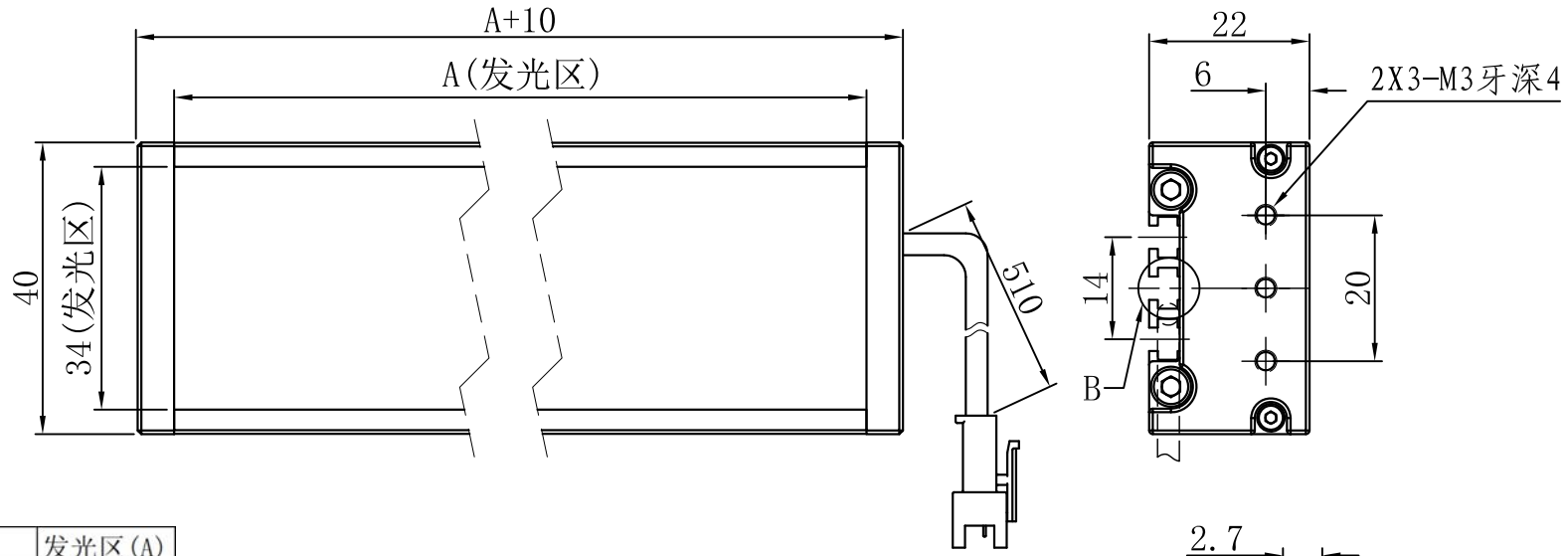

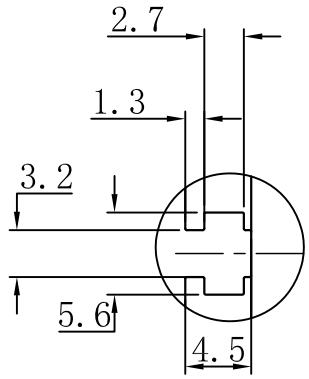

B
2 : 1

型号	发光区(A)
CB/CBW/CBF-1034-W/R/G/B	10
CB/CBW/CBF-2034-W/R/G/B	20
CB/CBW/CBF-3034-W/R/G/B	30
CB/CBW/CBF-4034-W/R/G/B	40
CB/CBW/CBF-5034-W/R/G/B	50
CB/CBW/CBF-6034-W/R/G/B	60
CB/CBW/CBF-7034-W/R/G/B	70
CB/CBW/CBF-8034-W/R/G/B	80
CB/CBW/CBF-9034-W/R/G/B	90
CB/CBW/CBF-10034-W/R/G/B	100
CB/CBW/CBF-11034-W/R/G/B	110
CB/CBW/CBF-12034-W/R/G/B	120
CB/CBW/CBF-13034-W/R/G/B	130
CB/CBW/CBF-14034-W/R/G/B	140
CB/CBW/CBF-15034-W/R/G/B	150
……	发光区以10mm递增

		型号	CB/CBW/CBF(34)系列		产品安装尺寸图
		品名	条形光源		TR@ST Automation 创视自动化
日期	2016-09-22	比例	1:1	重量	