自变/客变	版本	审核	日期	说 明

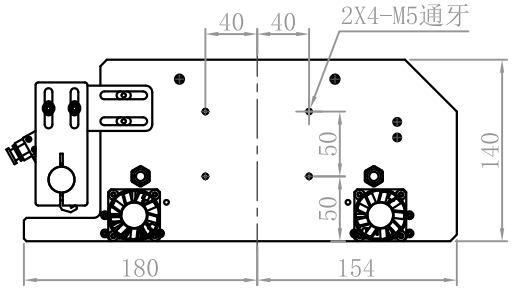

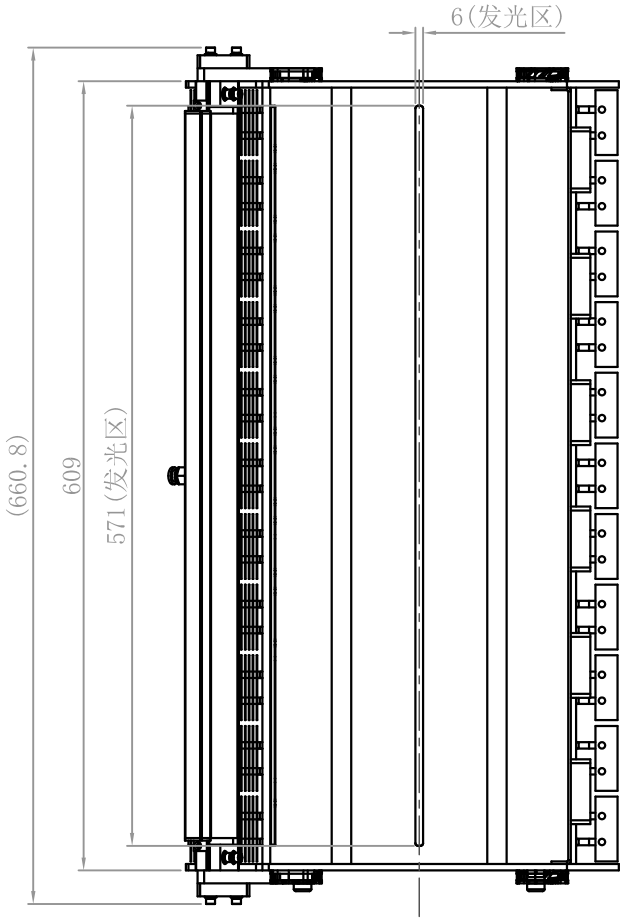

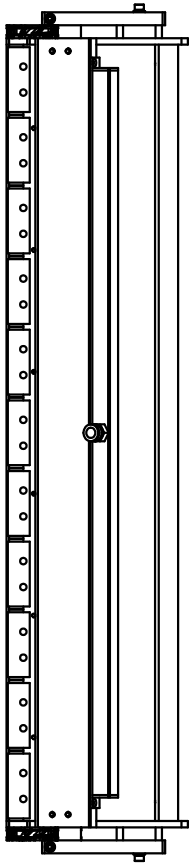

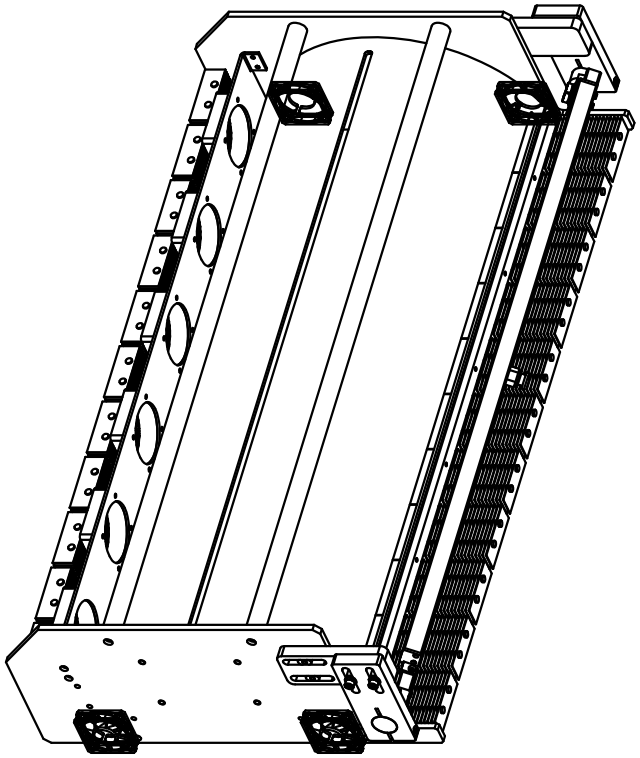

		型号	CLD-600250		安装尺寸图
		品名	隧道光源		STR@ST Automation 创视自动化
日期	2017-06-23	比例	1:4	重量	