自变/客变	版本	审核	日期	说 明

UNIT: mm

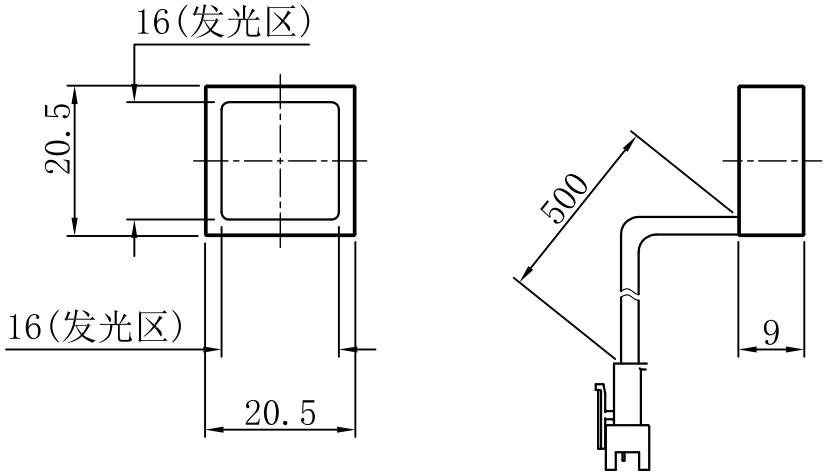

	型号	CF-16			产品安装尺寸图
	品名	面光源			TR@ST Automation 创视自动化
日期	2016-04-25	比例	1:1	重量	