自变/客变	版本	审核	日期	说 明

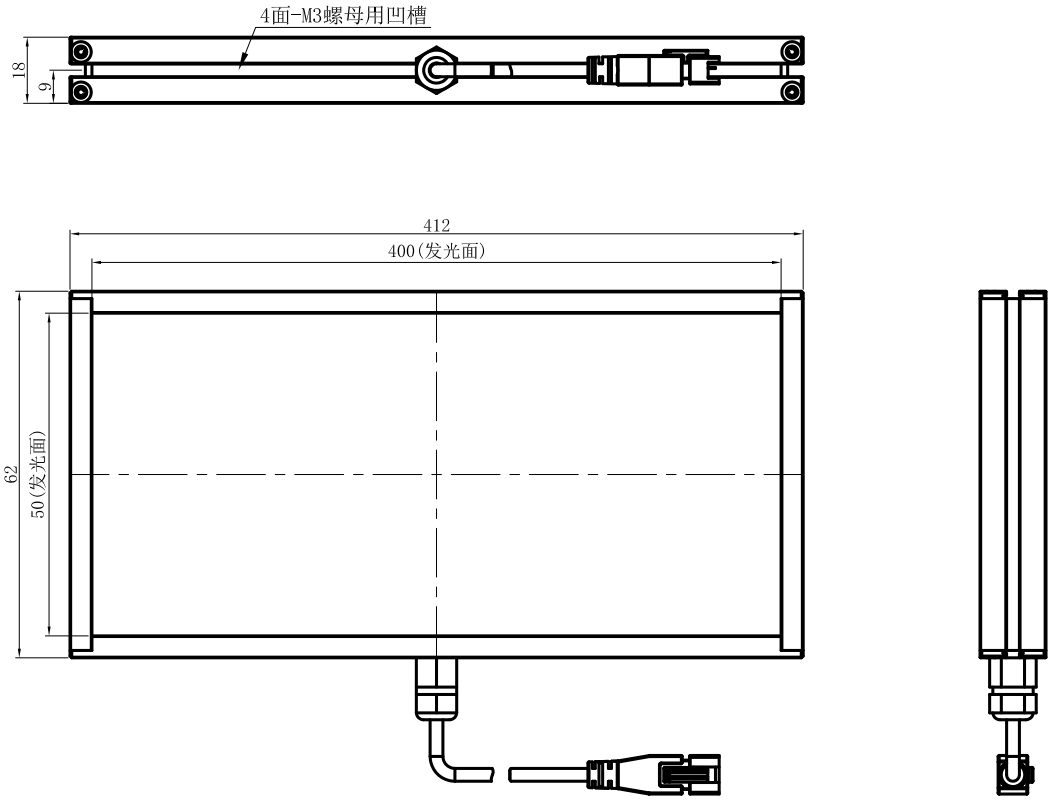

	型号	CF-N40050-D			产品安装尺寸图
	品名	面光源			TR@ST Automation 创视自动化
日期	2017-09-12	比例	1:2	重量	