FA 镜头规格书

型号		MA1614M-MP		规格	固定焦距手动光圈镜头 百万像素
焦距		16mm		接口	C接口
光圈		F1.4-F16		前螺纹	M30.5*0.5
像面尺寸		Φ11mm（2/3″）		机械后焦	17.5mm
TV畸变		<0.1%		最近摄距	0.3 m
控制	光圈	手动（锁紧结构）		外形尺寸	Φ33.5*31.5
	聚焦	手动（锁紧结构）		重量	67g
	变焦	-		工作温度	-10~50度
角度	D	1/2″	27.8°	2/3″	37.3°
	H		22.3°		30.3°
	V		16.8°		23.0°

机构尺寸

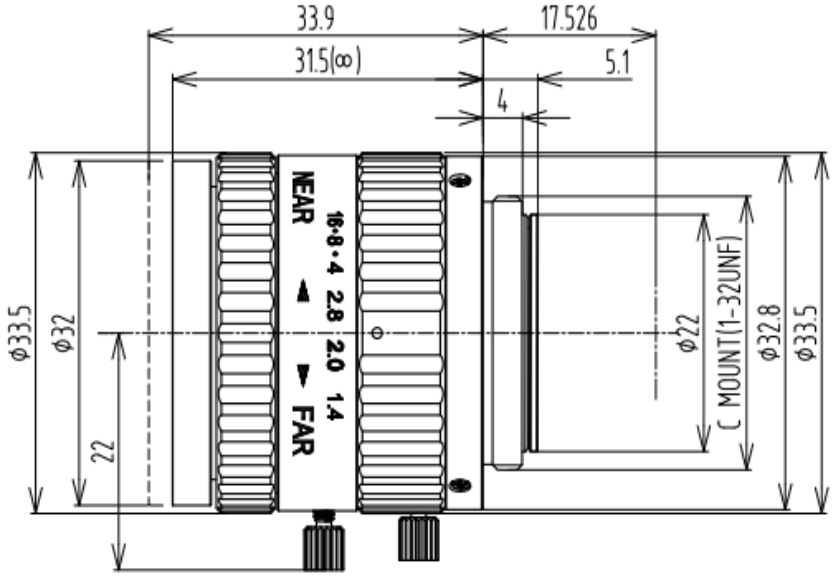

实际图片