FA 镜头规格书

型号		MA3514M-MP		规格	固定焦距手动光圈镜头 百万像素
焦距		35mm		接口	C接口
光圈		F1.4-F16		前螺纹	M37*0.5
像面尺寸		Φ11mm（2/3″）		机械后焦	17.5mm
TV畸变		<0.8%		最近摄距	0.2 m
控制	光圈	手动（锁紧结构）		外形尺寸	Φ39.8*43.7
	聚焦	手动（锁紧结构）		重量	130g
	变焦	-		工作温度	-10~50度
角度	D	1/2″	12.6°	2/3″	17.3°
	H		10.1°		13.9°
	V		7.6°		10.4°

机构尺寸

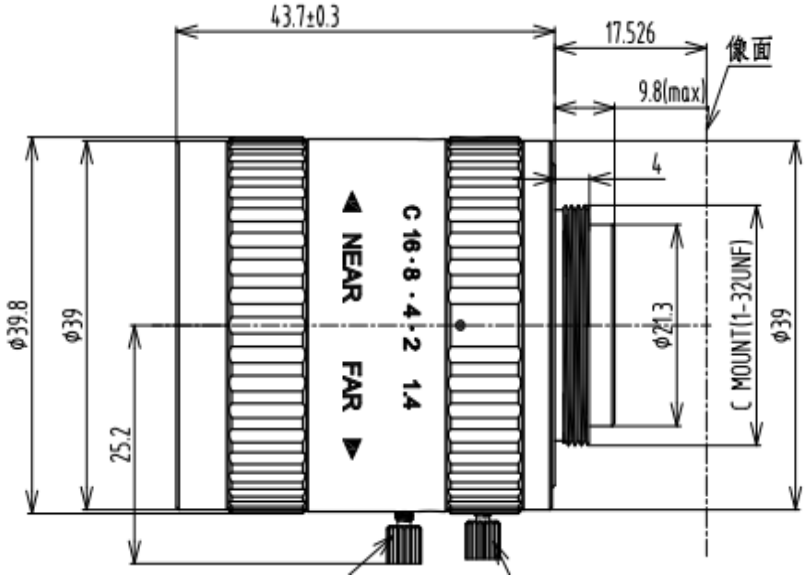

实际图片