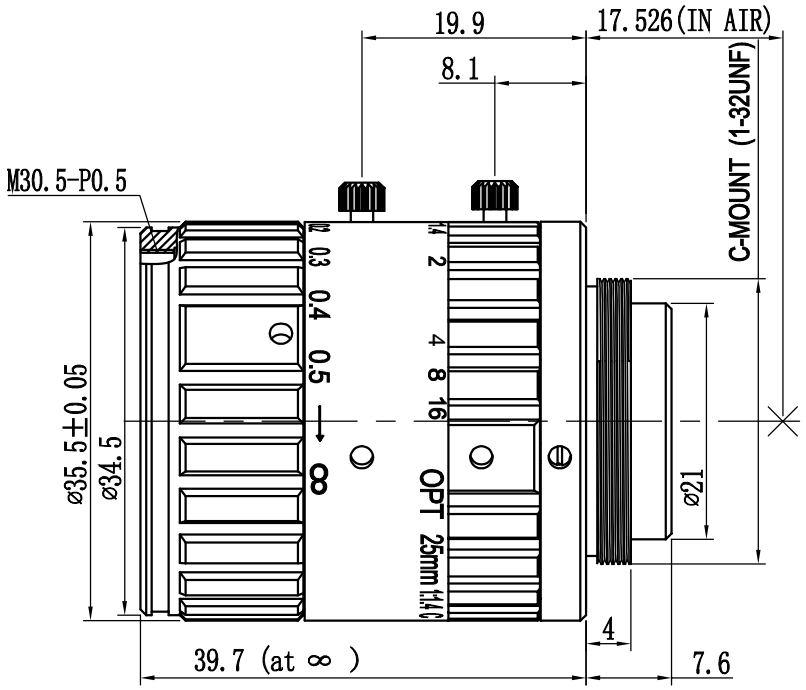

						*比例 (Scale):	2:1
承认 (Approved by)	检印 (Checked by)	设计 (Design by)	制图 (Drawn by)	*项目名称 (Project Name)	*产品型号 (Product No.)	*单位 (Unit):	mm
		吴旭武	吴旭武	25mm-5M	OPT-C2514-5M	*版本号 (Version No.):	V1.0
						*完成日期: (Completion Date):	2016.01.30

OPT Machine Vision

东莞市奥普特自动化科技有限公司
OPT MACHINE VISION TECH CO.,LTD.