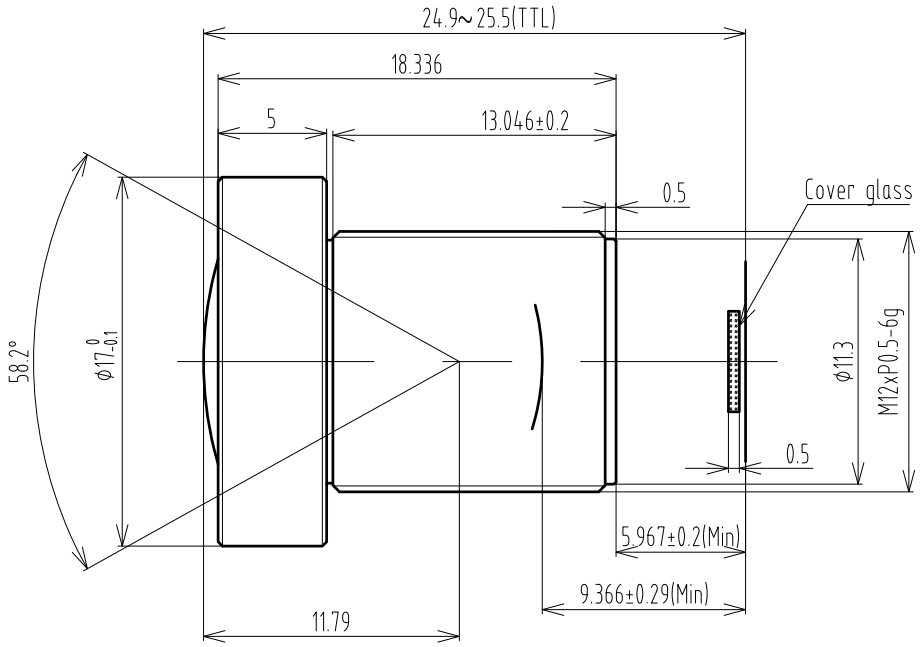

1/1.8" F2.8/8mm M12 Mount				Working distance	Optical Magnification	1/1.8" Field of View(mm)	
Focal Length		f=8mm					
F.No		2.8±5%		mm		H	V
Picture Size		1/1.8"(8.95x7.2x5.32)	1/3"(6x4.8x3.2)	900	0.009	792.2	594.1
Angle	H	47°±5°	32.3°±5°	850	0.010	748.4	561.3
	V	35.6°±5°	24.6°±5°	800	0.010	704.6	528.4
	D	56.8°±5°	39.8°±5°	750	0.011	660.8	495.6
Distortion (TV)		<0.3%(D)	<0.2%(D)	700	0.012	617.0	462.7
Object Dimension at M.O.D(1/1.8",WD=400)	H	354.2mm		650	0.013	573.2	429.9
	V	265.6mm		600	0.014	529.4	397
	D	452.4mm		550	0.015	485.6	364.2
Focus distance(min)		0.12M		500	0.016	441.8	331.3
TTL(FAR~NEAR)		24.9~25.5mm		450	0.018	398.0	298.5
Back focus(Min)		9.36MM		400	0.020	354.2	265.6
Resolusion		5M		350	0.023	310.3	232.8
Relative illumination		60%		300	0.027	266.5	199.9
Mount		M12xP0.5		250	0.032	222.7	167.1
Temperature Range		-10~+50°C		200	0.04	178.9	134.2
Storage Temperature Range		-20~+60°C		120	0.067	108.8	81.6

					TOLERANCE: . LINEARITY TOLERANCES ±0.05 . ANGULAR TOLERANCES ARE±30' . DRAFT ANGLES AREA±0.5°/SIDE	三角法		材 料(环 保)	单 位	比 例
								---	mm	3:1
					设 计			名称	FS0805A 镜头规格	页 码
					校 对					1/1
1	1	---	CHP	2017-5-2	审 核			代号	FS0805A-SPEC	版 本
标记	处数	更改文件号	担当	变更日期	批 准					V1

CHIOPT