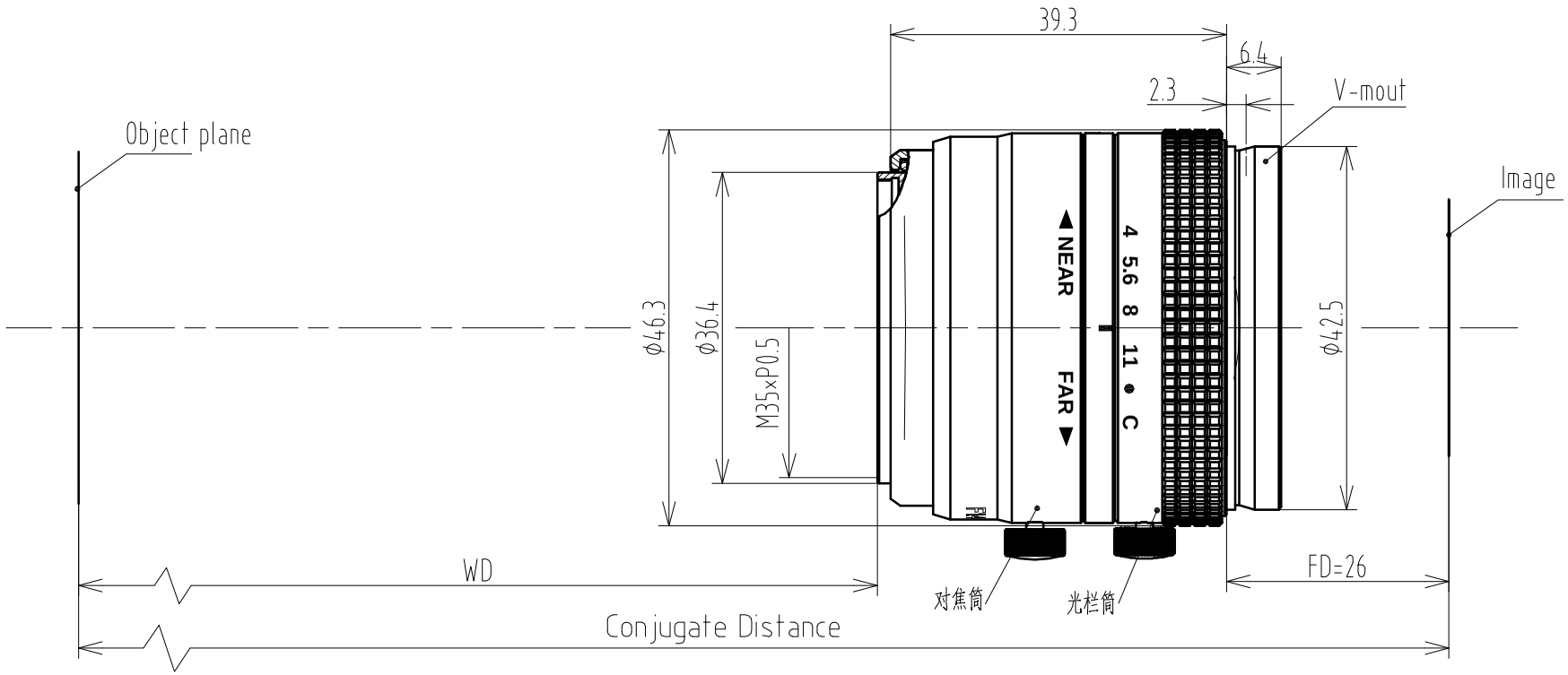

Main Specification			
Magnification	0.05 X	0.1 X	0.3 X
Working Distance	594.7±5	299.7±5	103.0±5
Image Distance	24.5±2.5	26.0±2.5	31.8±2.5
Conjugate Distance	661.5±9	368±9	177.2±9
Flange Focal Distance	26±0.1		
EFL	29		
Max image	ϕ30		
F/#	4.0		
TV Distortion	0.1%	0.1%	0.1%
FOV	600	300	100
Illumination	40%		
IMAGE QUALITY			
AXIS	0.7F		
160lp/mm	100lp/mm		

标记	处数	更改文件号	担当	变更日期

TOLERANCE:
. LINEARITY TOLERANCES ±0.05
. ANGULAR TOLERANCES ARE±30'
. DRAFT ANGLES AREA±0.5°/SIDE

三角法

设计	朱周德	2016-08-25	名称	LS2801A技术规格图
校对				
审核			代号	LS2801A-SPEC
批准				

材料(环保)	单位	比例
	mm	1:1
页码		1/1
版本		V0

A4

CHIOPT