MV1114A 4X TC LENS SPEC.

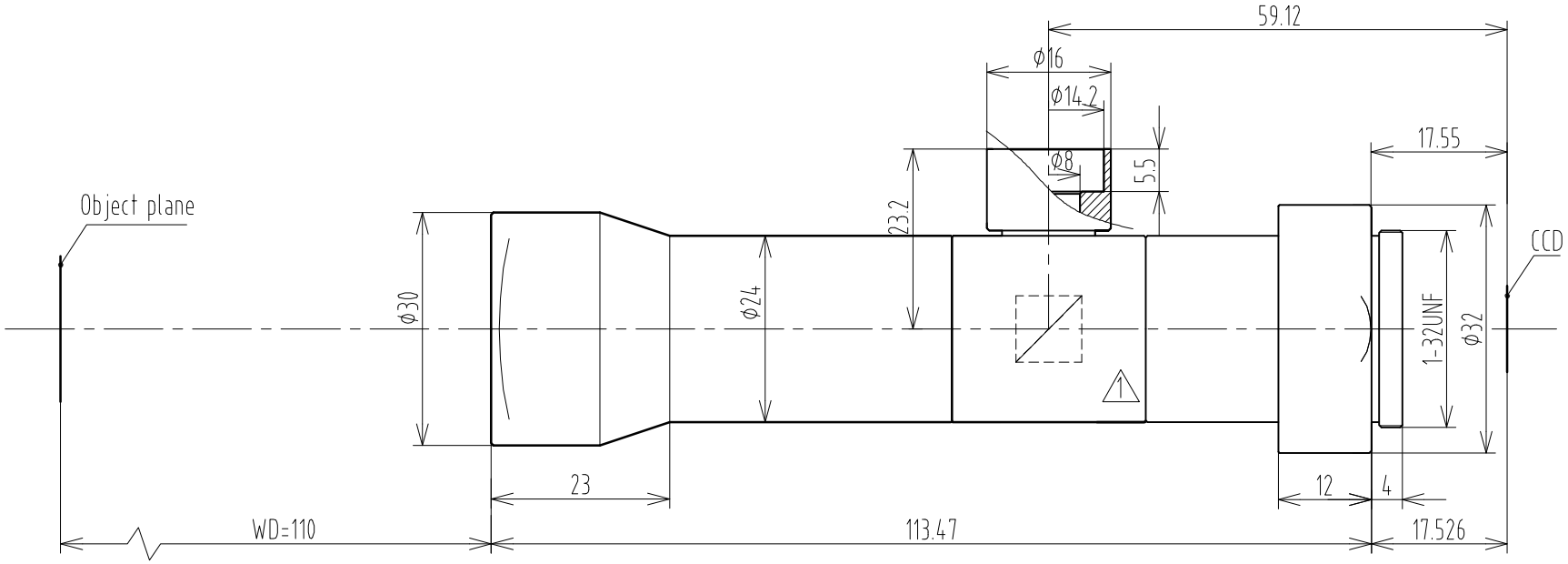

主要参数		
	Reduction Radio	x 4
	Max Image Circle	2/3"
	F/#	22
	Object NA	0.09 1
	WD	110±2
	FOV(D×H×V)	2.75×2.2×1.65
	TV Distortion	0.05%
	Telecentricity	< 0.1°
	TTL	130
	Mount	C Mount
	Resolution	3.7μ

标记	处数	更改文件号	担当	变更日期
1	2		朱周德	2015,05,08

TOLERANCE:
. LINEARITY TOLERANCES ±0.05
. ANGULAR TOLERANCES ARE±30'
. DRAFT ANGLES AREA±0.5°/SIDE

三角法

设计	朱周德	2015-04-18	
校对			
审核			
批准			

材料(环保)	单位	比例
-----	mm	1.25:1
名称	4X TC LENS	页码 1/1
代号	MV1114A-SPEC	版本 V1

A4

CHIOPT